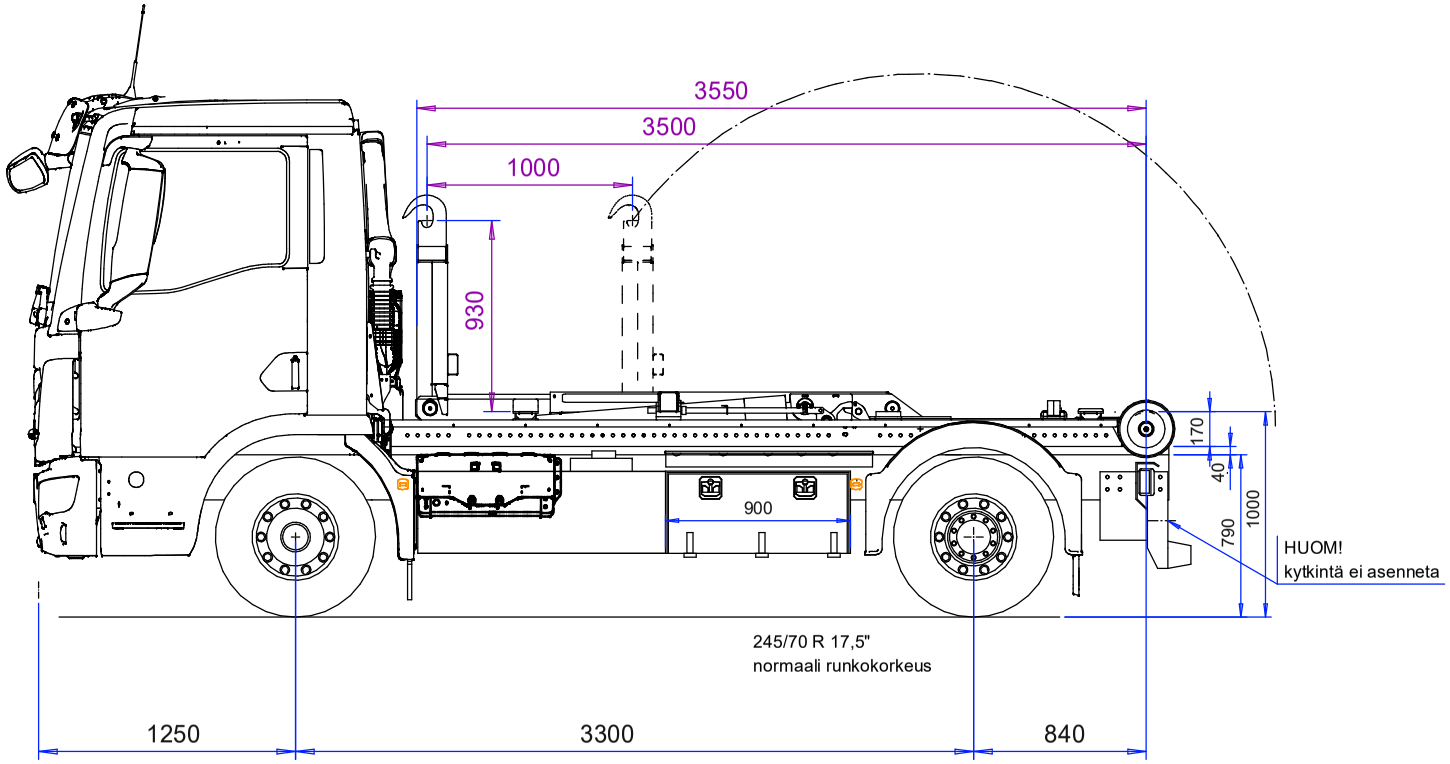

Tuoteryhmä: koukkulaite		Mittakaava: 1:25	Asiakas: Adampolis Finland Oy		Työnumero: TV22431Adampolis
Massa: kg			Alusta: man		LK-7-3,5m Koukkulaite MAN TGL 12.250 4x2 BL CH
Suunn: 2025-05-12 PL			VAK		VAK22304
Tark.					
Hyv.					

Merkki	Muutos	Pvm	Muutt.	Hyv